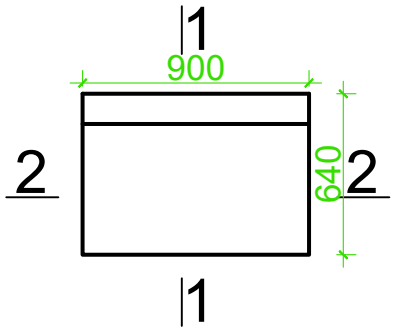


墓坑平面图

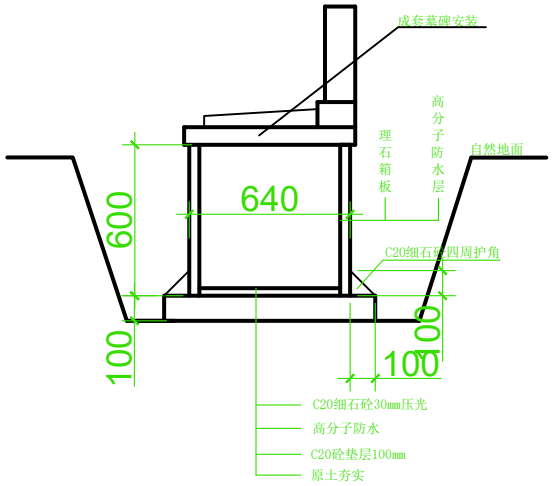


墓坑剖面图1-1

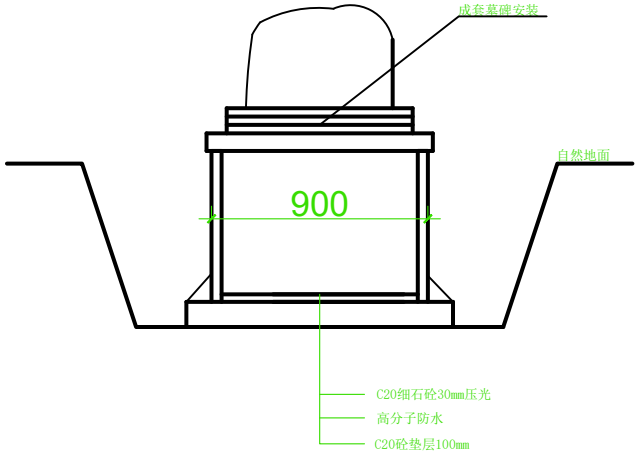


墓坑剖面图2-2