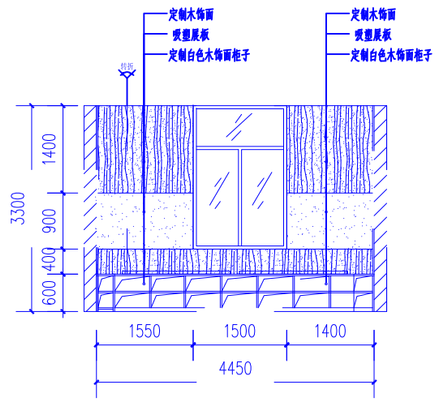

31 立面图 1:100

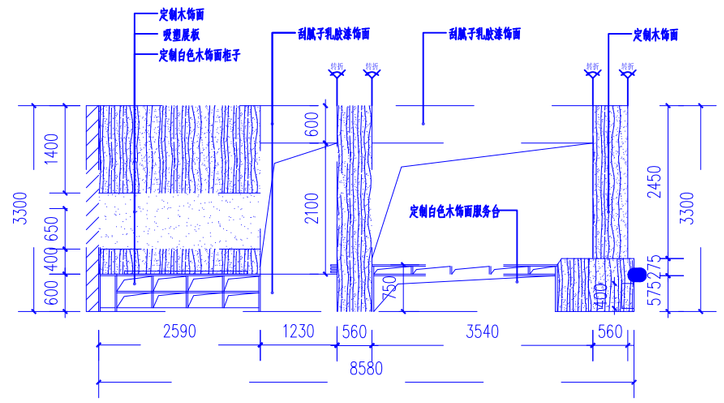

32 立面图 1:100

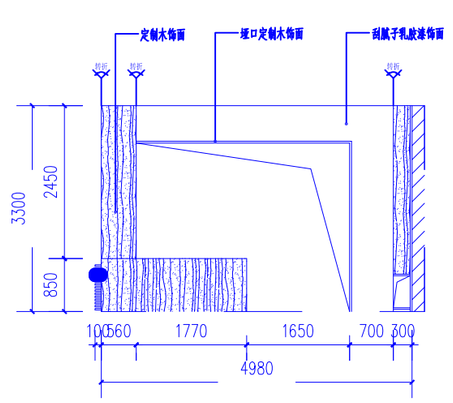

33 立面图 1:100

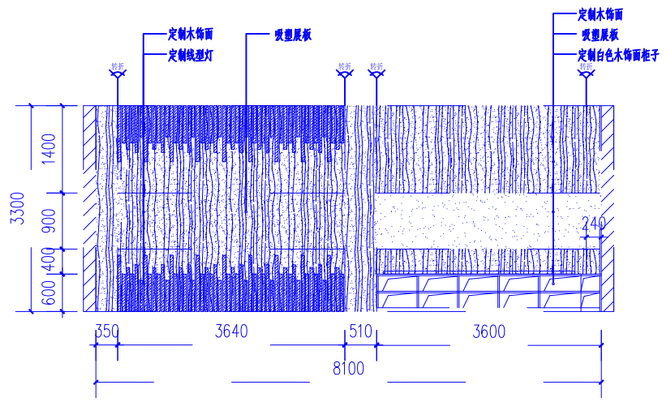

34 立面图 1:100

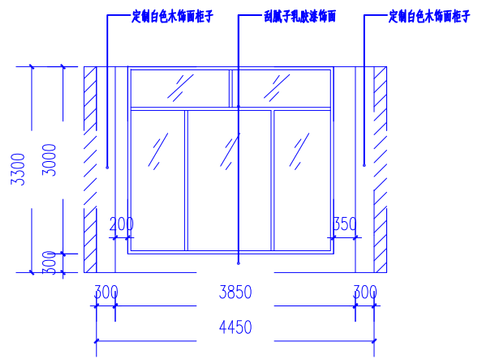

35 立面图 1:100

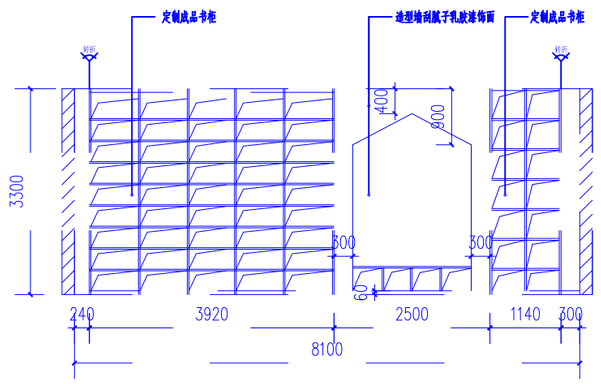

36 立面图 1:100

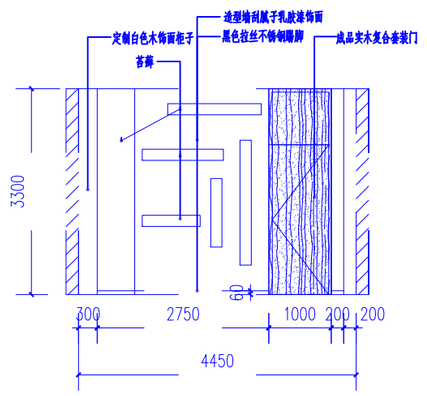

37 立面图 1:100

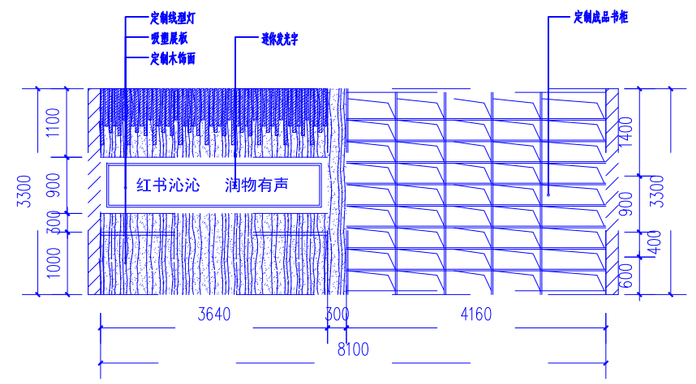

38 立面图 1:100

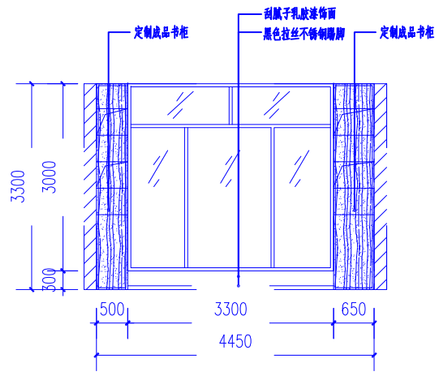

39 立面图 1:100

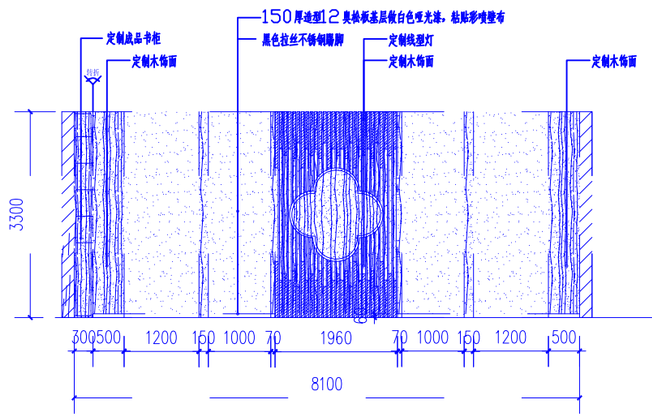

40 立面图 1:100

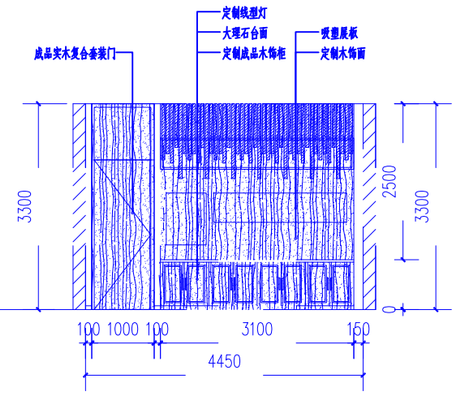

41 立面图 1:100

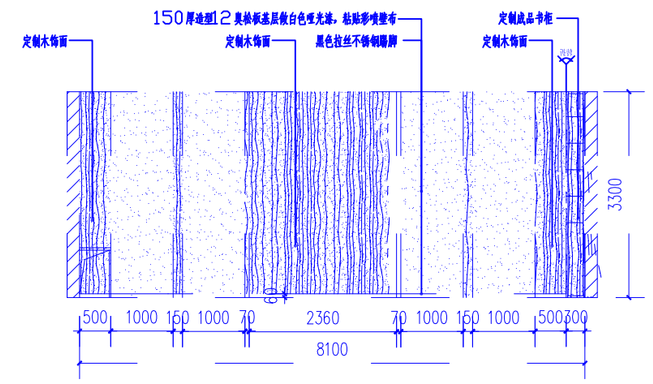

42 立面图 1:100

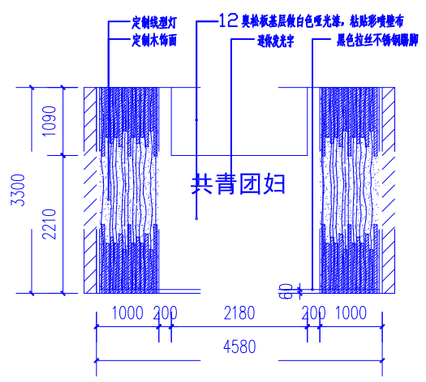

43 立面图 1:100

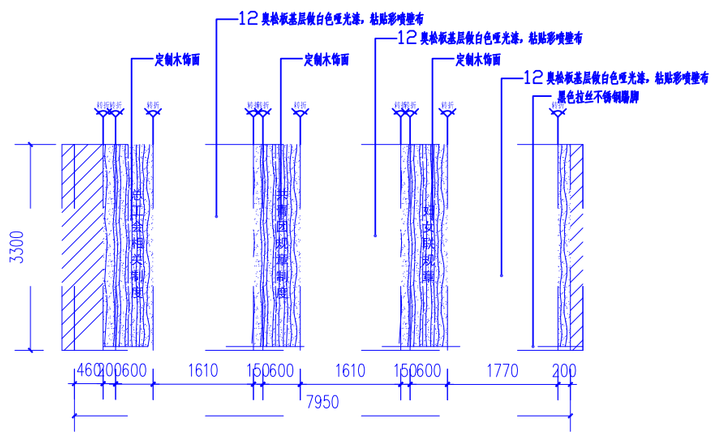

44 立面图 1:100

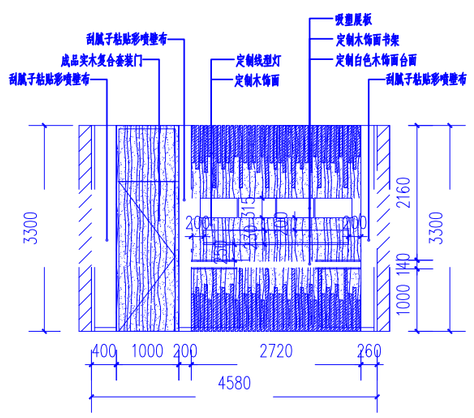

45 立面图 1:100

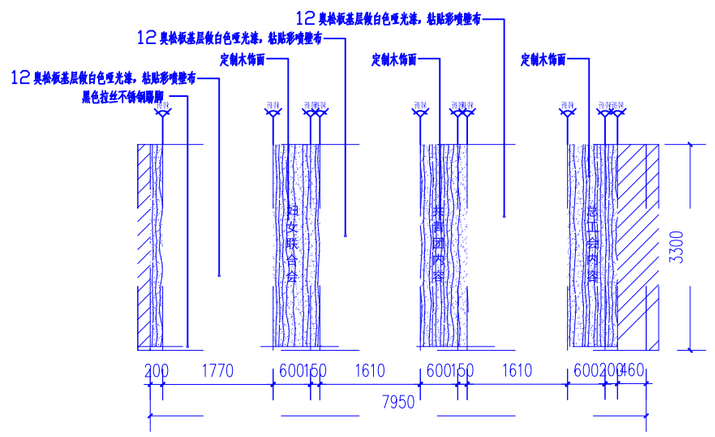

46 立面图 1:100

中 国 · NMG

NMG · CHINA

内蒙古俏雅建筑装饰工程有限公司

NMG CONSTEUCTION CHINA

设计说明

DESIGN CONTENT

所有设计，图纸及说明之版权全属本公司所有。除非征得本公司书面同意，否则不得使用抄袭及复制。承建人切勿以比例尺量度尺寸，一切以图纸数据及现场实际校核尺寸为准，如发现不符或误差较大时应及时通知设计单位。

内蒙古俏雅

建筑装饰工程有限公司

签 署 Signature		
项目负责人 Item.Prin		
专业负责人 Chief		
审 定 Approved		
审核 Examined		
校对 Checked		
设计 Designed		

工程名称 Project

西乌珠穆沁旗党群服务中心装修工程

子项名称 Sub Item

图纸名称 Title

立面图

工程号 Pjt .No.		图 号 Dwg. No.	L-05
专 业 Dept.	装饰	阶 段 Stage	施工图
比 例 Scale	1:100	日 期 Date	2022.06
版 次 Ver.		备 注 Remark	