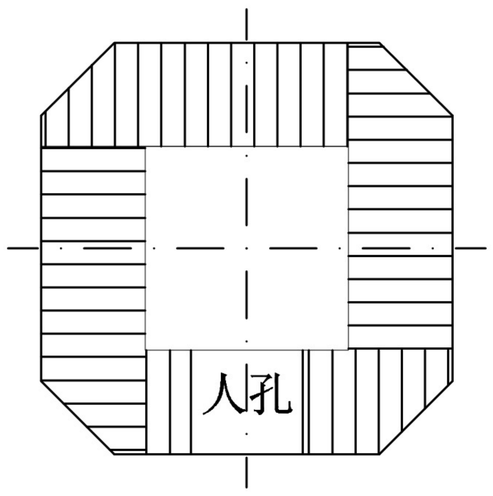

平台PT断面

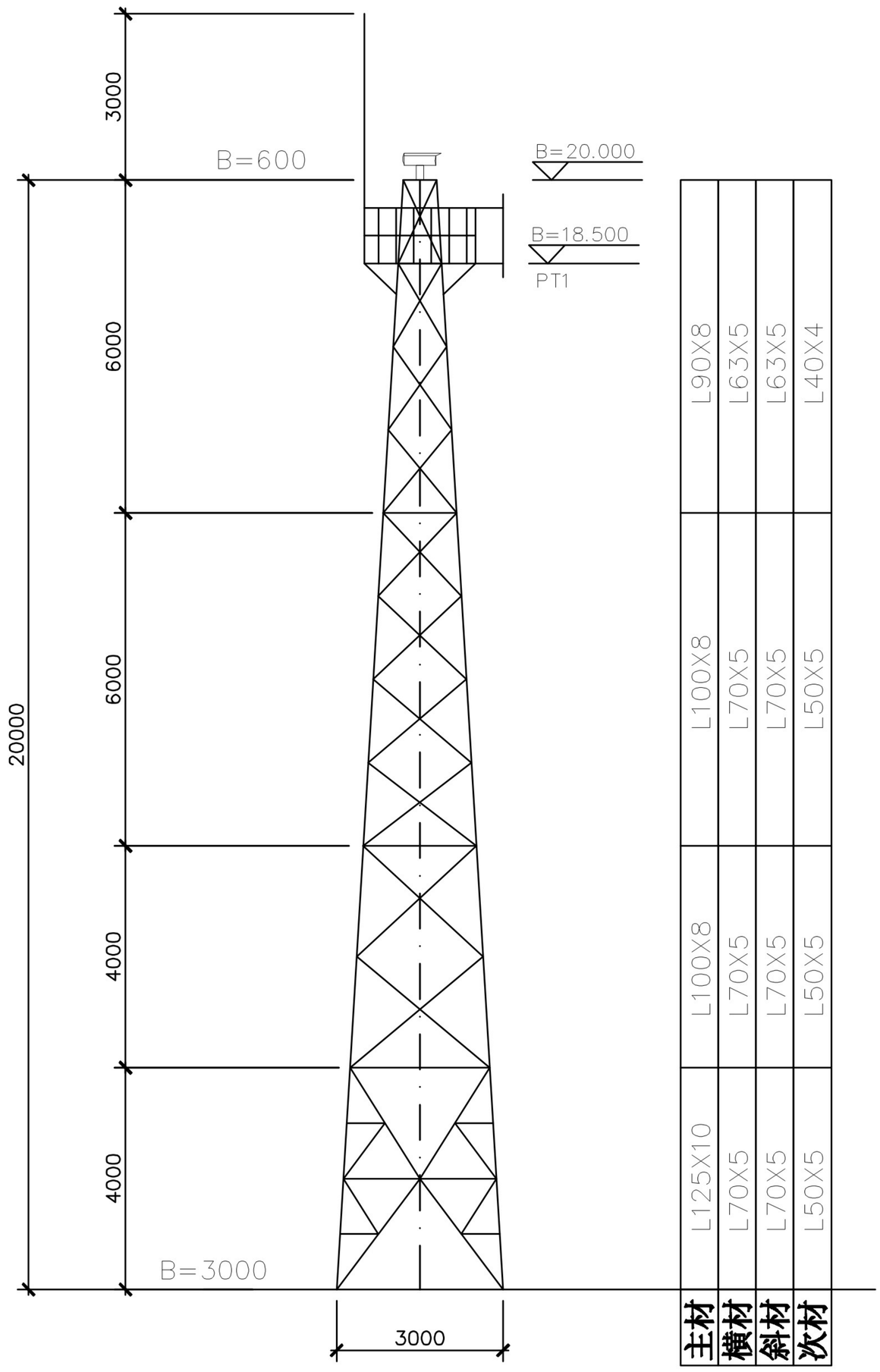

说明：

1、尺寸以毫米为单位，

标高以米为单位。

2、本图为20米角钢监控塔，为四柱角钢结构，塔身钢材材质Q235钢；设外爬梯带护栏,塔身设一层平台。

3、设计风压：0.6kn\㎡　　裹　　冰：10mm

抗震烈度：8°　　适宜温度：-35℃∽+45℃

垂直偏差：≤1/1000

4、防腐处理为热镀锌。

5、规范和标准

GB 50205-2001　钢结构工程施工质量验收规范

GB 50017-2003　钢结构设计规范

GB 50135-2006　高耸结构设计规范

GB 50011-2010　建筑抗震设计规范

GB 50009-2012　建筑结构荷载规范

GB 50007-2011　建筑地基基础设计规范

GB 50010-2010　混凝土结构设计规范

GB 13912-2002　金属覆盖层 钢铁制件热浸镀锌层技术要求及试验方法

GB/T50205　钢结构工程施工质量验收规范

GY 65-2010　广播电视钢塔桅制造技术条件

CECS 80:2006　塔桅钢结构工程施工质量验收规程

审 定			审 核			
设计总负责人			校 对		20米四柱角钢监控塔总图	
单项负责人			单位 比例	mm		
设 计			日 期	2021.4	图 号	SJTX2021-20-ZT-01

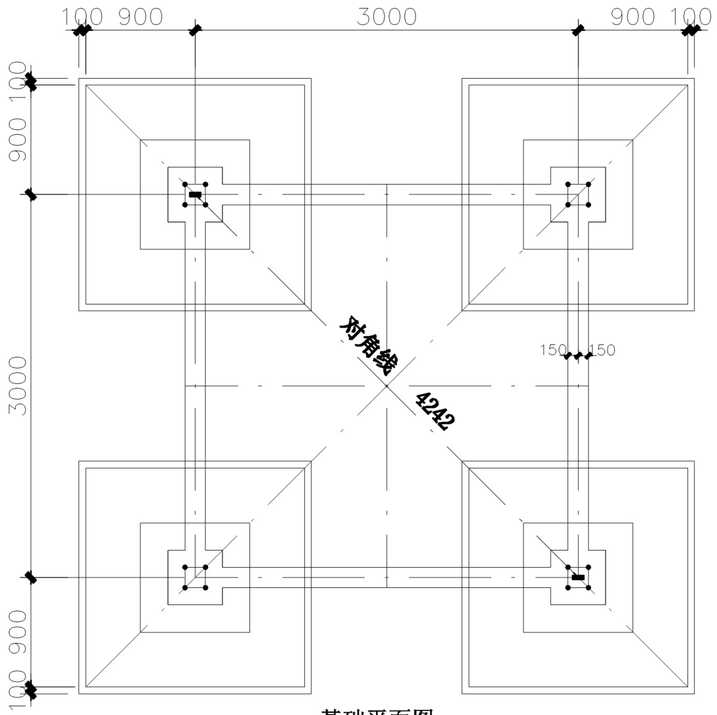

基础平面图

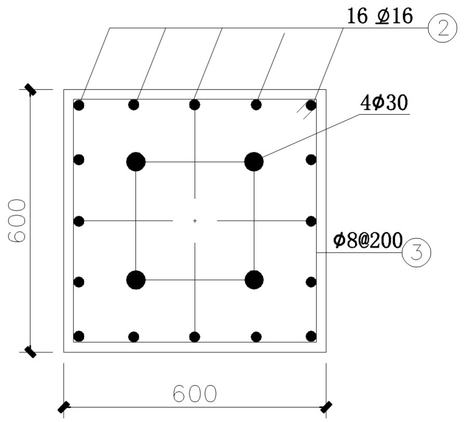

1-1

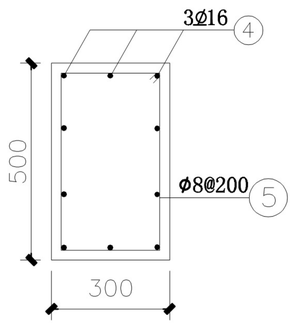

2-2

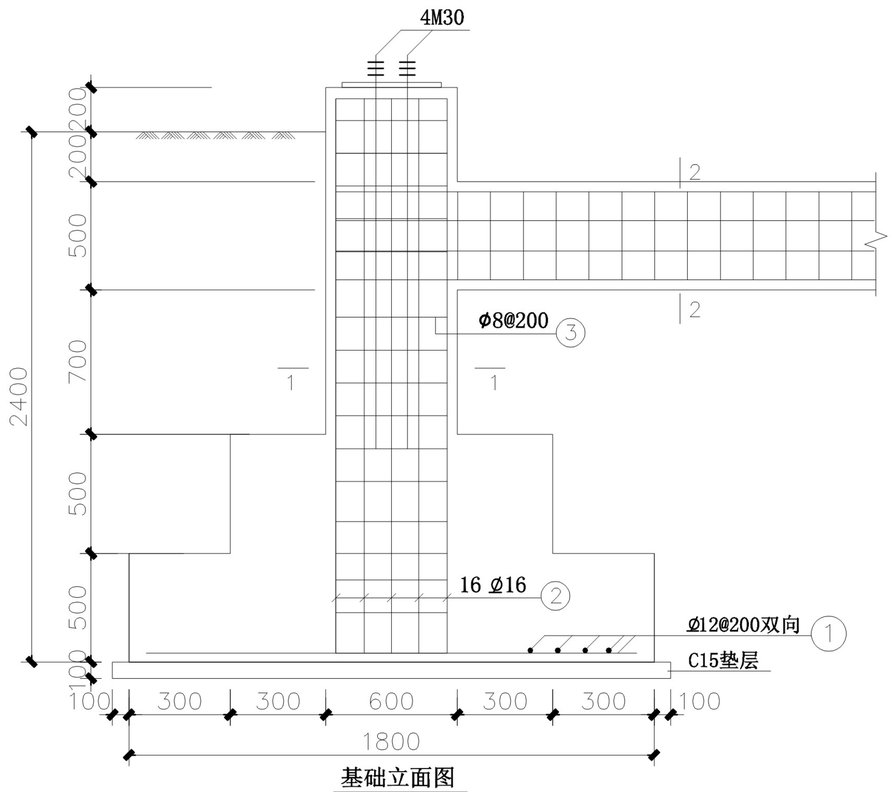

基础立面图

材 料 表

编号	简图	规格	长度 (mm)	数量	质量(kg) 一件	质量(kg) 小计	备 注
1	1700	⌀12	1700	64	1.5	96.0	
2	200 2550	⌀16	2750	64	4.7	300.8	
3	500 500	⌀8	2100	52	0.8	41.6	
4	150 3500	⌀16	3800	40	6.0	240.0	
5	250 450	⌀8	1500	70	0.6	40.0	
合计	钢材	718.4 Kg					
	混凝土	C15砼 1.6 m^3 C25砼 13.6 m^3					

说明:

1. 基底土承载力按fk=150KPa, 如与设计不符应另行计算.
2. 基础开挖后,应通知地质部门认真验槽,如发现地质与报告不符或有异常现象,应由有关部门修改报告经设计认可后,方可按图施工.
3. 基础施工及验收应以基础图、地脚螺栓方位图、防雷网图为依据,严格按相关规范进行施工及验收.
4. 基础根开尺寸及对角线尺寸误差±千分之一,最大不大于10mm,基础顶面标高允许偏差±5mm,基础水平度偏差1/1000,基础地脚螺栓位置扭转偏差±3mm.
5. 基础采用C25混凝土,垫层采用C15混凝土,钢筋采用I(⌀)或II(⌀)级钢保护层未注明的均为50mm.
6. 基础夯实整平后,浇筑垫层混凝土,待其硬化后,再进行基础钢筋绑扎,并安放基础骨架.
7. 地脚螺栓位置要准确,施工时应采取措施,防止因震捣砼使地脚螺栓位置不准.
8. 基础施工完后,塔基周围应做地面及散水坡,保证周围不得有积水.
9. 地脚螺栓采用Q235钢材.
10. 焊条采用E43型,焊缝高6mm,一律满焊.

				建设单位:	
设 计		主 任		螺栓骨架及基础布置图	
审 核		制 图			
校 对		描 图			
日 期	2021.4	比 例		图 号	JC-20-1

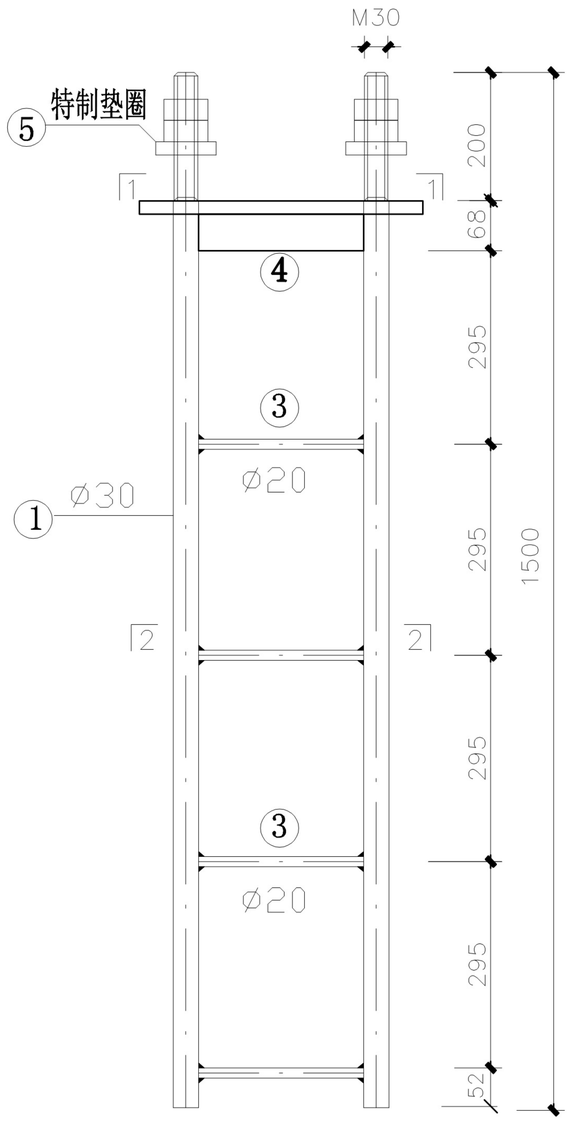

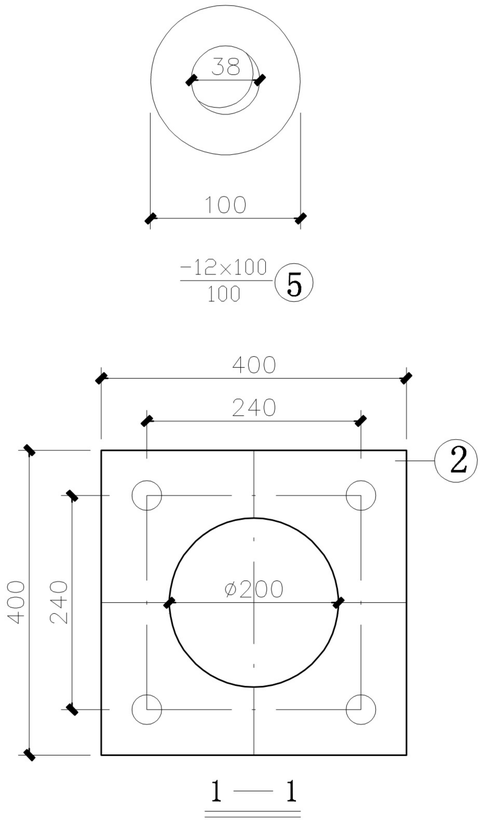

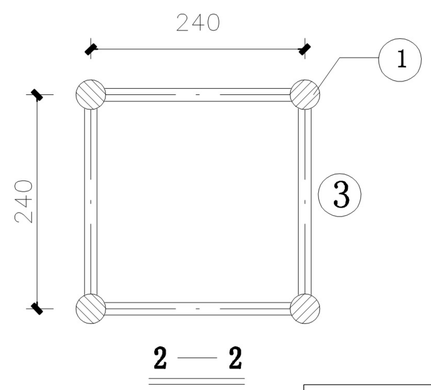

材 料 表

编号	规 格	长度	数量	重 量（KG）			备 注
				一件	小计	总计	
1	Ø30	1500	16	14.8	236.8	512.4	
2	−6×400	400	4	12.7	50.8		
3	Ø20	210	64	0.6	41.4		
4	−8×60	210	16	1.0	16.0		特制圈
5	−12×100	100	16	1.4	43.4		
6	螺母M30		32	0.5	24.0		GB: 41−86

				建设单位:	
设 计		主 任		地脚螺栓结构图	
审 核		制 图			
校 对		描 图			
日 期	2021.4	比 例		图 号	JC−20−3

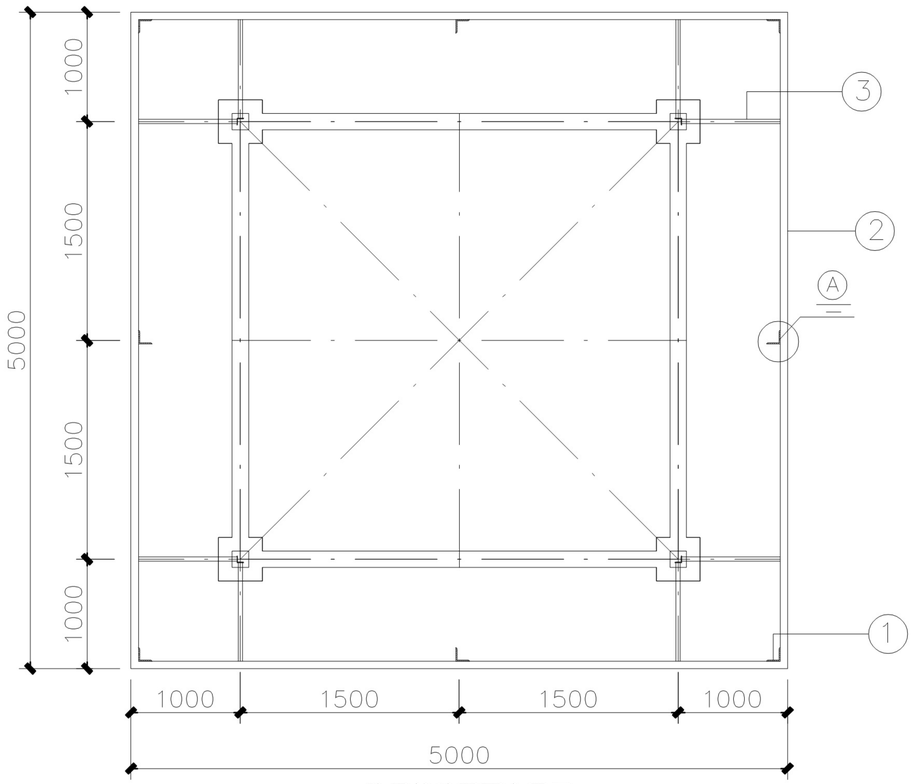

防雷接地平面布置图

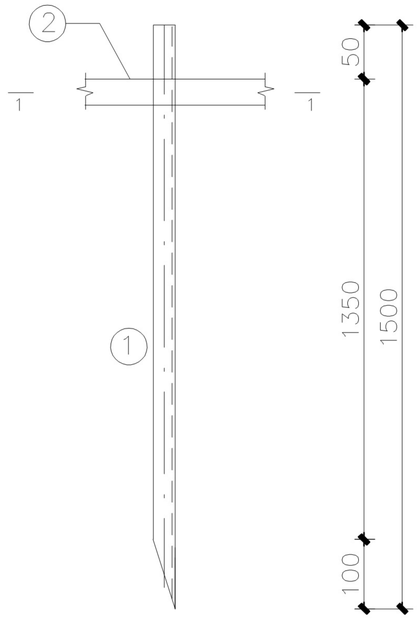

Ⓐ 大样图

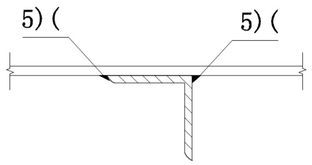

1-1

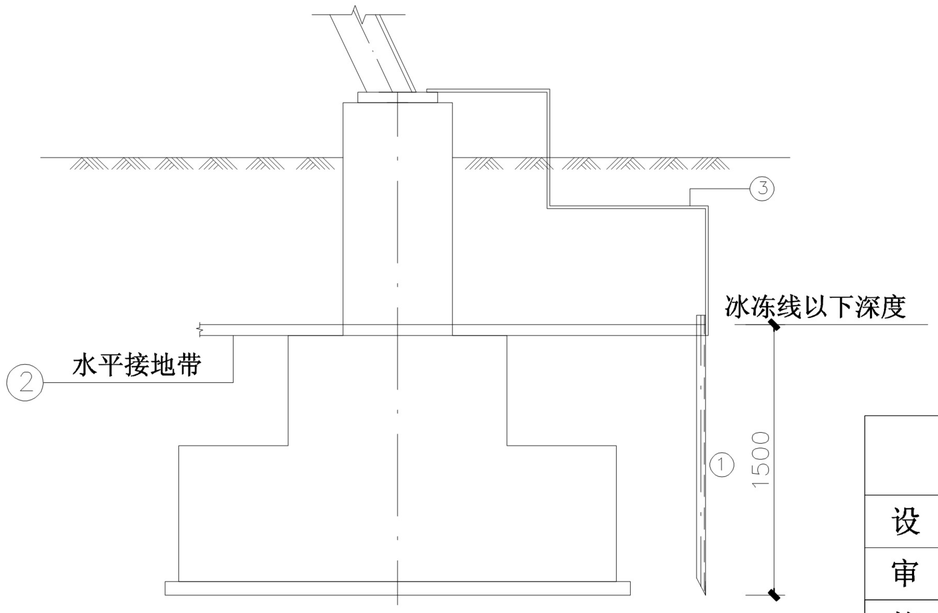

防雷接地立面图

材 料 表

编号	规格	长度 (mm)	数量	质量(kg) 一件	质量(kg) 小计	备 注
1	∠50X5	1500	8	5.7	51.6	
2	−40X4	5000	4	11.3	45.2	
3	−40X4	2000	8	3.8	30.2	
合计	127.0 Kg					

说明:

1. 防雷接地网与原电视塔移动塔地网焊接.
2. 接地网埋在室外冰冻线以下深度不小于200mm.
3. 件号3上端与铁塔地脚板焊接相连,下端与水平接地带焊接相连,焊缝长度不小于80mm,焊缝高度4mm.
4. 两个塔脚和防雷接地网焊接连通.
5. 由于本工程为山体地貌，接地电阻不得大于10欧姆,如不能满足要求时,应增加接地体或使用降阻剂.
6. 竣工后,每年雨季到来之前必须实测接地电阻,如不满足要求时,应采取措施,增加接地带.

				建设单位:	
设 计		主 任		防雷接地施工图	
审 核		制 图			
校 对		描 图			
日 期	2021.4	比 例		图 号	JC-20-2